产品

B080E3TMILPAD
嵌入式烤箱

安装说明

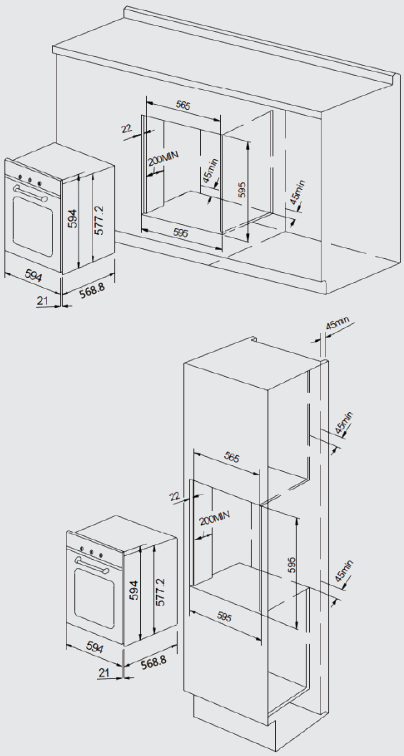

中国上海市普陀区金沙江路1628弄绿洲中环中心1号楼
1601-1605室. 200333
电话：+86-21 -32512996
www.arda.cn

产品参数

产品特征

外观	黑色玻璃
有效容积	73L
大视窗	✓
自动断电保护装置	✓
内胆冷却系统	✓
搪瓷内胆	✓
双排气散热系统	✓
风扇系统	✓

规格参数

净重/毛重	37.3kg/41kg
最大输出功率	2.63kw
搁架层数	5
欧洲能效等级	A
传统烹饪	0.89kw/h
多功能烹饪	0.72kw/h
电源	220-240V/50Hz/16A
电源线描述	1.5m

控制面板

控制类型	按压式旋钮+电子控制
显示屏	液晶显示屏
上下对流烘烤	✓
热风烧烤	✓
披萨模式	✓
底部加热	✓
顶部加热	✓
灼烤	✓
风烤	✓
解冻模式	✓

安全性

全玻璃内门	✓
3层玻璃门	✓
烤箱温度范围	0-260℃

配件

搁架	✓
烤盘架	✓
浅油脂收集盘	✓

尺寸

外形尺寸(W×D×H)	594×568×594mm
嵌入尺寸(W×D×H)	595×600×595mm

2016年10月 版本1.0