产品

WM9614XHQGVT

独立式洗干一体机

安装说明

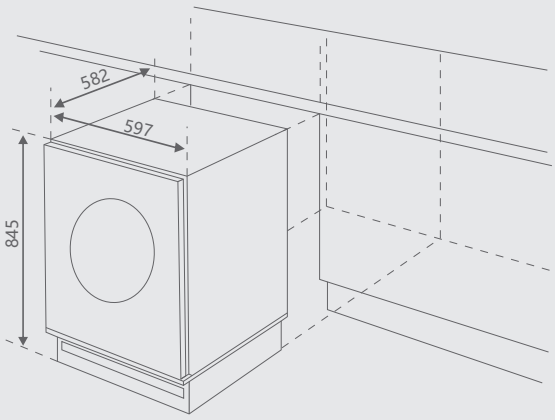

产品参数

产品特征

洗烘一体	✓
Jog Dial旋钮，集功能和电源为一体	✓
Boomerang Cabinet稳定腔体设计	✓
Pearl Drum滚筒设计，轻柔呵护衣物	✓
15种功能程序	✓
12分钟超快洗	✓
30分钟快速洗烘	✓
即洗即烘即时穿	✓
抗过敏专业认证	✓
抗皱篮设计	✓
N-Door大口径门设计47cm，高端典雅黑色PC	✓

规格参数

外形尺寸（W*D*H）	597*582*845mm
程序数量	15
洗涤容量	9kg
干衣容量	6kg
接入电源	220-240V/50Hz/10A
噪音级别	58dB/77dB/64dB

能耗

欧洲能耗等级	A
洗涤能耗	1.05千瓦时/周期
烘干能耗	5.07千瓦时/周期
功率	2200W
洗涤耗水量	49L
烘干耗水量	78L

中国上海市普陀区金沙江路1628弄绿洲中环中心1号楼
1601-1605室. 200333
电话：+86-21 -32512996
www.arda.cn

2020年04月 版本1.0